CCB CUP Saison 2025 / 2026

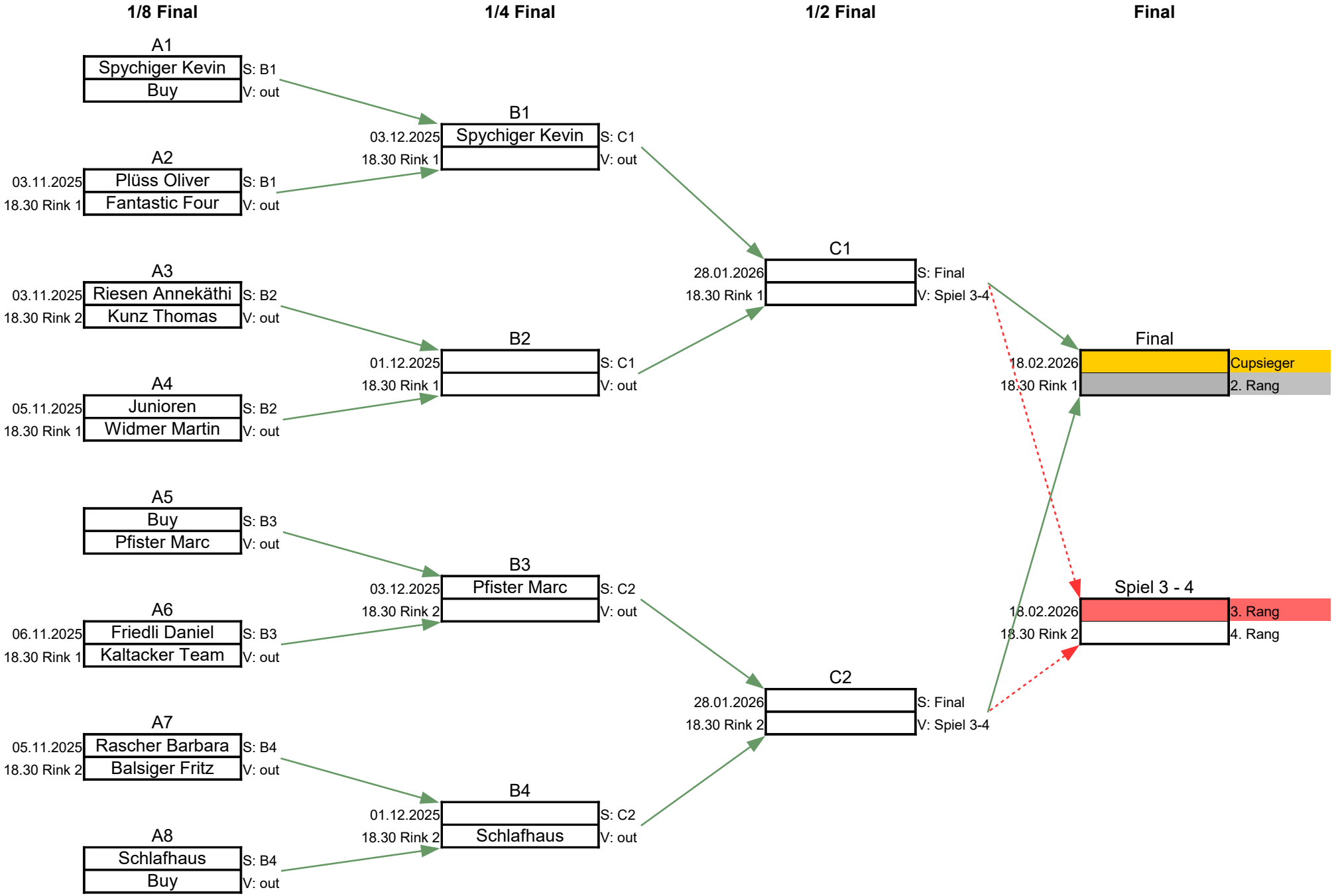

Aktualisiert: 24.09.2025