CCB CUP Saison 2018 / 2019

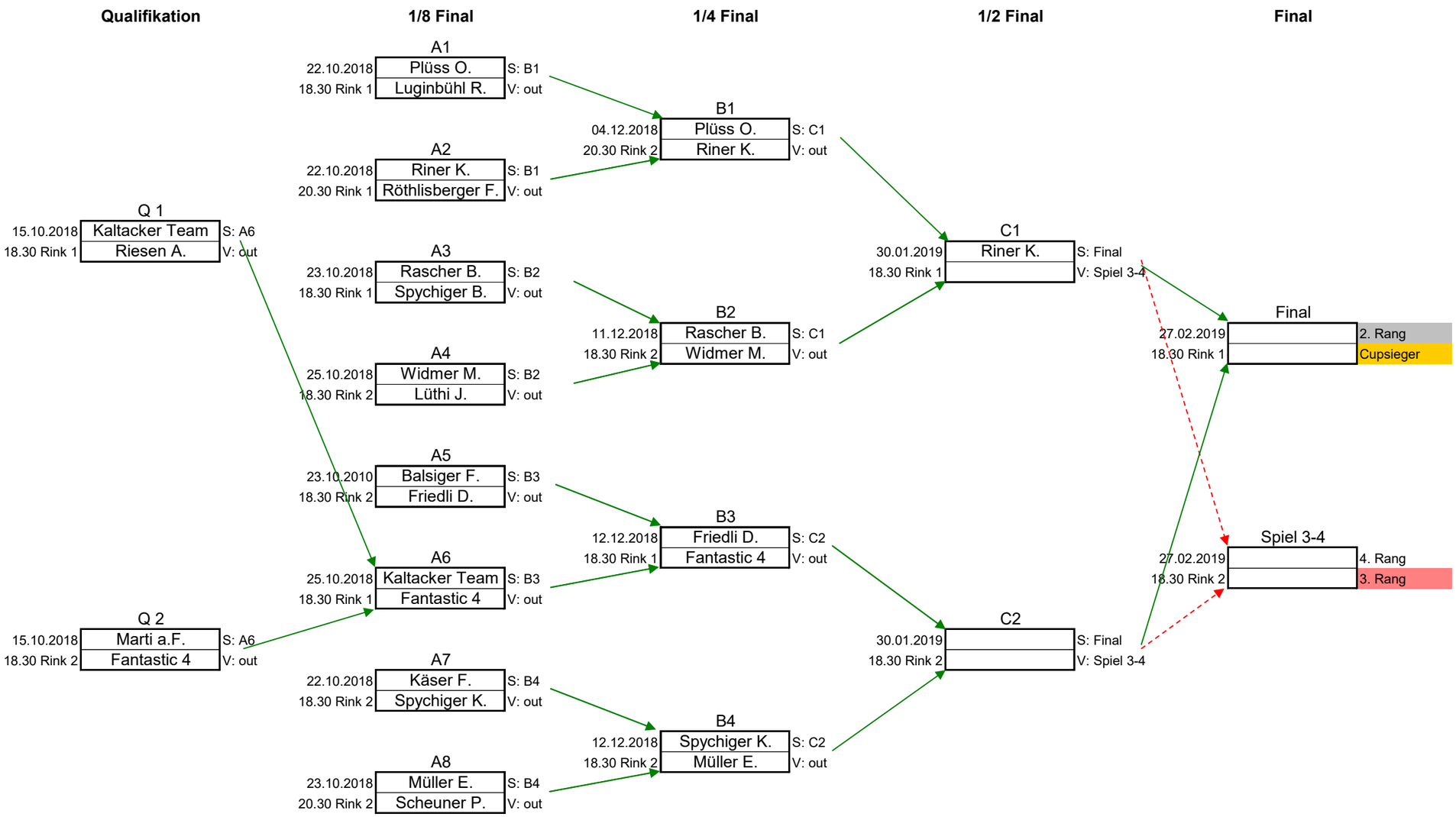

Aktualisiert: 10.12.2018